Spresense メインボード

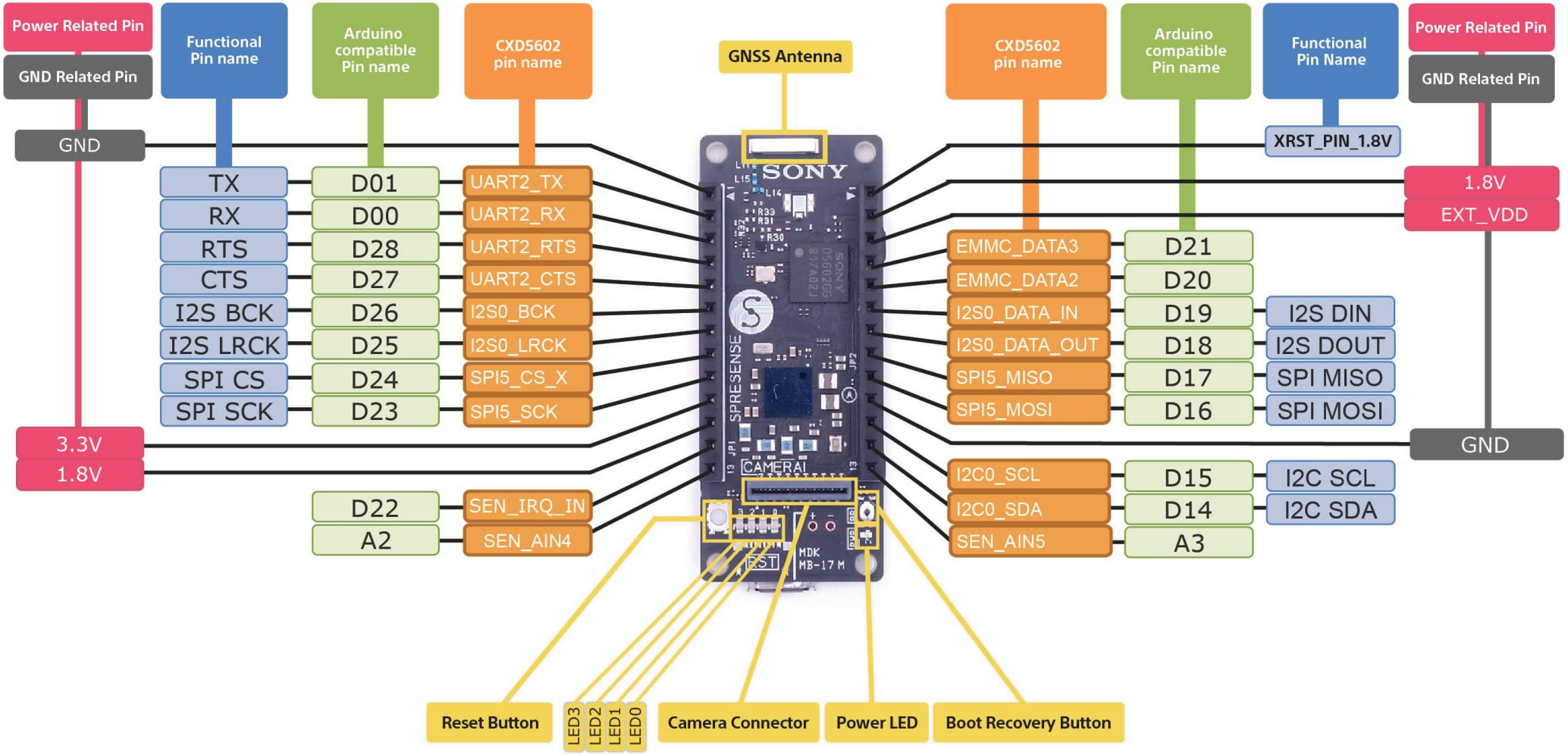

Spresense 拡張ボード

アナログマイク使用時（デフォルト）

4	MICC	MICD	3
C	MIC BIASB	MIC BIASB	D
	GND	GND	
	MICA	MICB	
A	MIC BIASA	MIC BIASA	B
	GND	GND	
16	DCLK	GND	15
	No Mount	No Mount	
	No Mount	No Mount	
	No Mount	No Mount	

デジタルマイク使用時（要加工）
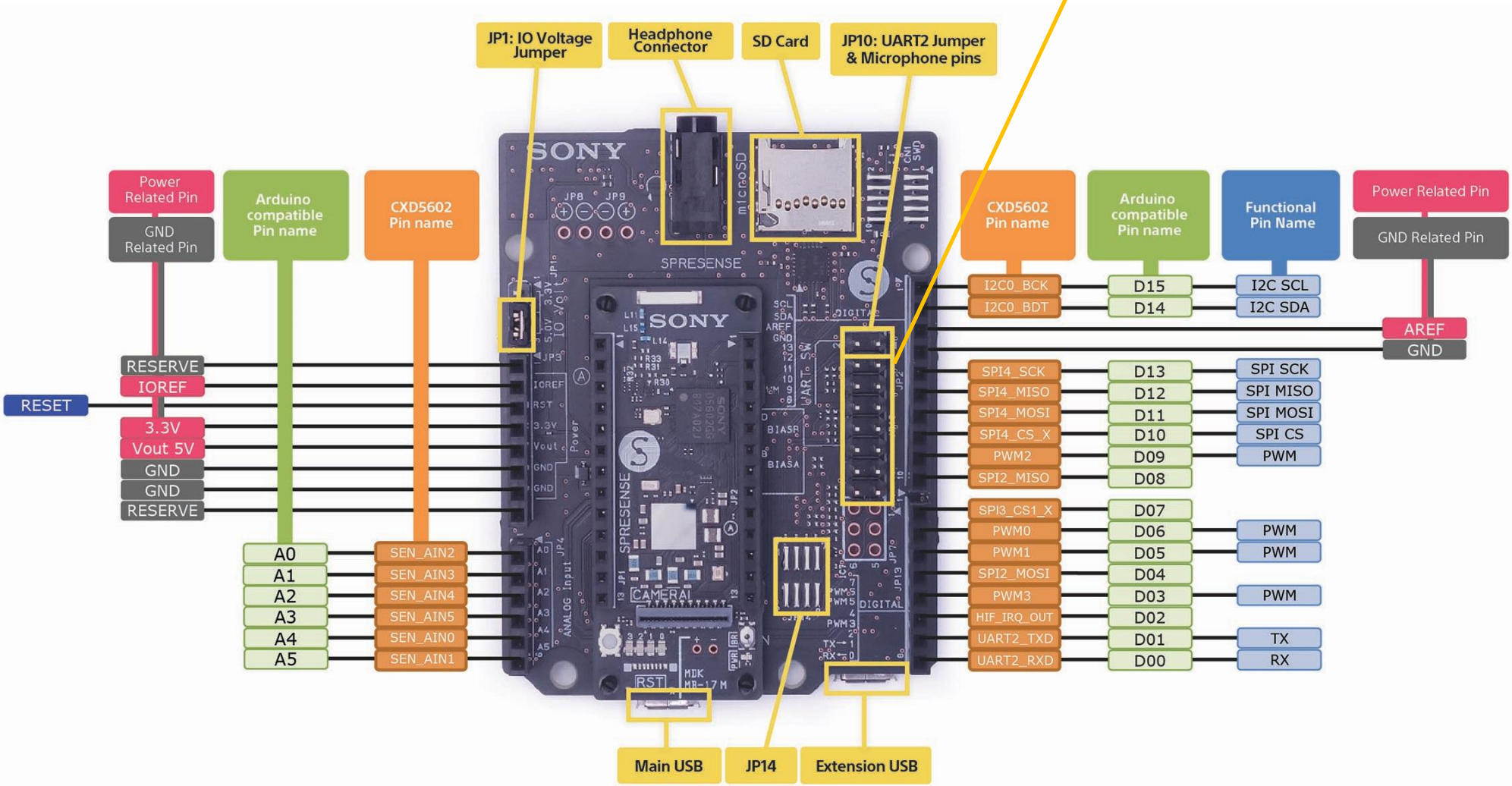
4	DMIC_4_5	DMIC_6_7	3
D45	Don't use	Don't use	D67
	GND	GND	
	DMIC_0_1	DMIC_2_3	
D01	1.8V	1.8V	D23
	GND	GND	
16	DCLK	GND	15
	DCLK	GND	
	DCLK	GND	
	DCLK	GND